WE RESERVE ALL RIGHTS IN THIS DOCUMENT AND IN THE INFORMATION CONTAINED THERIN. REPRODUCTION, USE OR DISCLOSURE TO THIRD PARTIES WITHOUT EXPRESS AUTHORITY IS STRICTLY FORBIDDEN

© vetropack 2000

FÜER DIESES DOKUMENT UND DEN DARIN DARGESTELLTEN GEGENSTAND BEHALTEN WIR UNS ALLE RECHTE VOR! VERVIELFALTIGUNGEN, BEKANNTGABE AN DRITTE ODER VER-WENDUNG SEINES INHALTS SIND OHNE UNSERE AUSDRUECKLICHE ZUSTIMMUNG VERBOTEN!

Příloha č. 4a - Výkres sklenice o objemu 140 ml
k zakázce s názvem "Vývoj a optimalizace postupů výroby ovocných pomazánek bez alergenní suroviny - etiketovací zařízení"

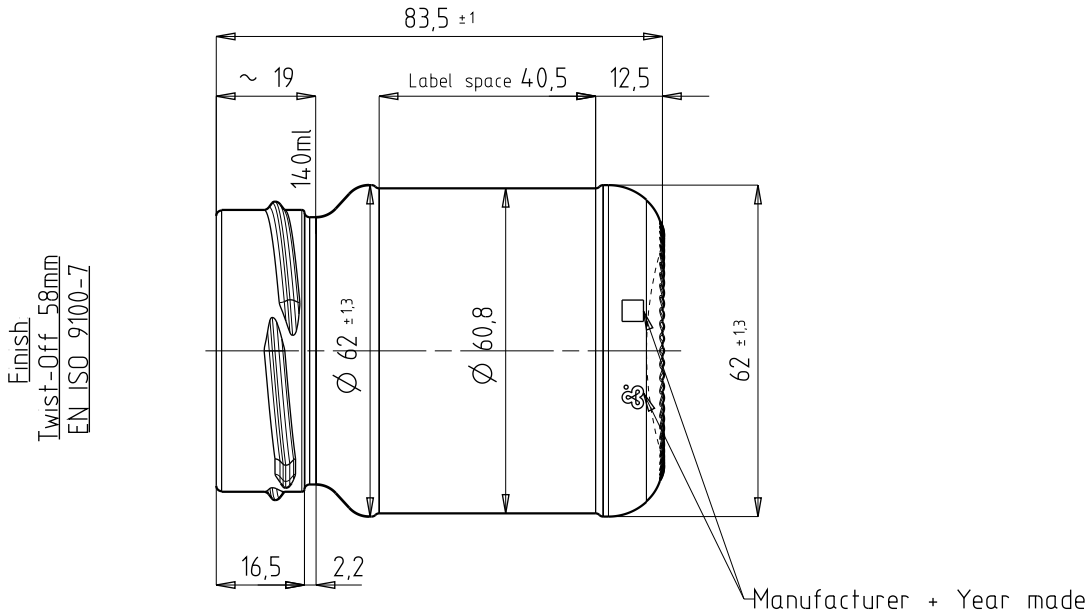

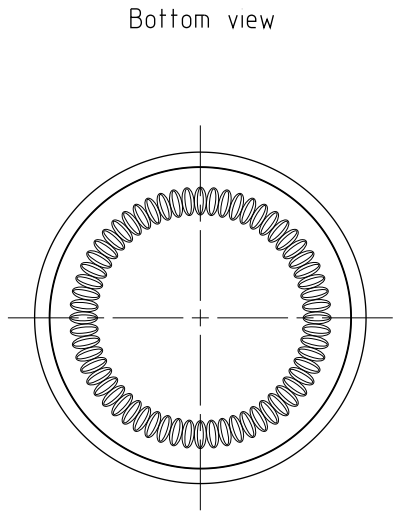

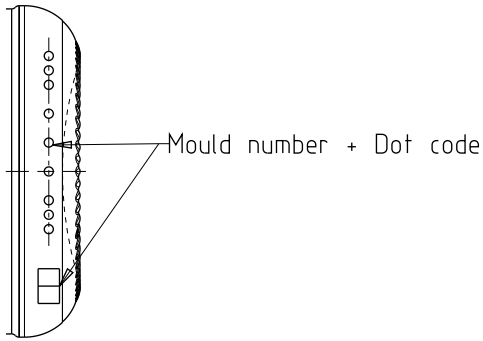

INDEX	ZMENY / modifications	DAT	JMENO
A	Redesign and renumbering	18 12	Pam
B	Height and diameter change	2 10 12	Sat
C	Rename	7 4 16	Pam

SOUHLAS TECHNOLOGA PT approved		DAT	VIS
SOUH VYR TYMU FtB released	VYR ZAV/OD VMG	DAT 07 04 16	VIS PRE
	VYR ZAV/OD	DAT	VIS
	VYR ZAV/OD	DAT	VIS

NETOLEROVANE ROZMERY DLE DIN 6129

dimensions without tolerances conform to standard DIN 6129

TEPLOTA PLNENI Filling temperature	≤ 70 °C
TEPLOTA ZPRACOVANI Conditioning temperature	≤ 100 °C
OBSAH CO_2 CO_2 content	≤ g/l
OBSAH ALKOHOLU Alcohol content	≤ Vol%
AXIALNI ZATIZENI Axial pressure	daN
POUZITI Disposal	MW / AW / EW X
PROCES Process	BB / PB X / EPB

NOMINAL OBJEM Capacity fillpoint	140 ml ± ml
TOTAL OBJEM Capacity brimful	170 ml ± 4,5 ml
HMOTNOST Approx glass weight	~ 125 g
STREDNI TLOUSTKA STENY Average wall thickness	2,65 mm
PRUMER POD USTIM Neck connection dia	50 mm
VNITRNI PRUMER KALIBRU Min through bore	mm
BARVA Color	WE

POZNAMKA Remarks	
ZAKAZNIK Customer	
PODOBNY JAKO Similar to	
NAHRAZUJE Replace No	5H017 0140 6031_B
NABIDKA CISLO Offer No	
MERITKO Scale	1 1
KRESLIL Des	Pam
DAT	07 04 16
DATA TYP Filetyp	AZ

vetropack
Vetropack Moravia Glass a s
CZ-69701 Kyjov
Tel 00420-518 603 111
www vetropack com

VMG-0701-01-FOR-006-CZ/EN

POZNAMKA Designation: ATRIA 125g T058DH 140ml
JC ATRIA 125

VYROBEK CISLO Item No: 5H017 0140 6031

INDEX: C

Date: 19-Apr-16 Time: 13:58 Message: Vetropack to SAP released drawing; Original is archived at the designoffice